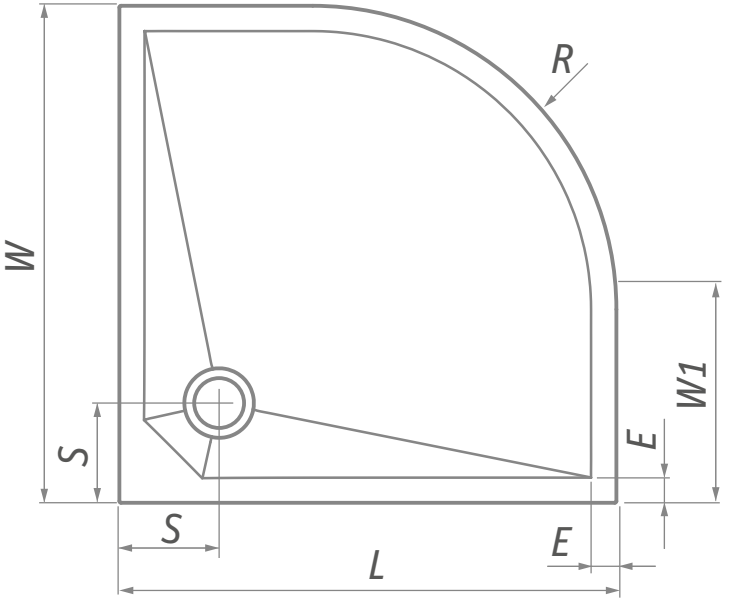

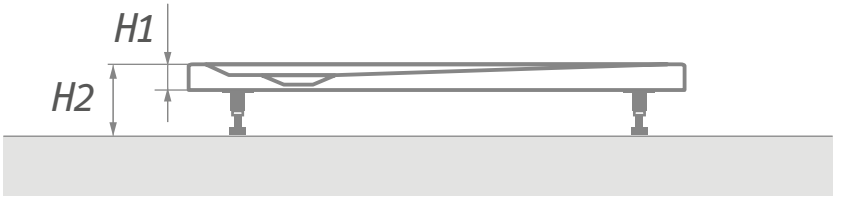

Marmo Neo ROUND	L	W	H1	H2	W1	E	S	R	ø
800×800	800	800	30	110–130	250	45	180	550	90
900×900	900	900	30	110–130	350	45	180	550	90
1000×1000	1000	1000	30	110–130	450	45	180	550	90