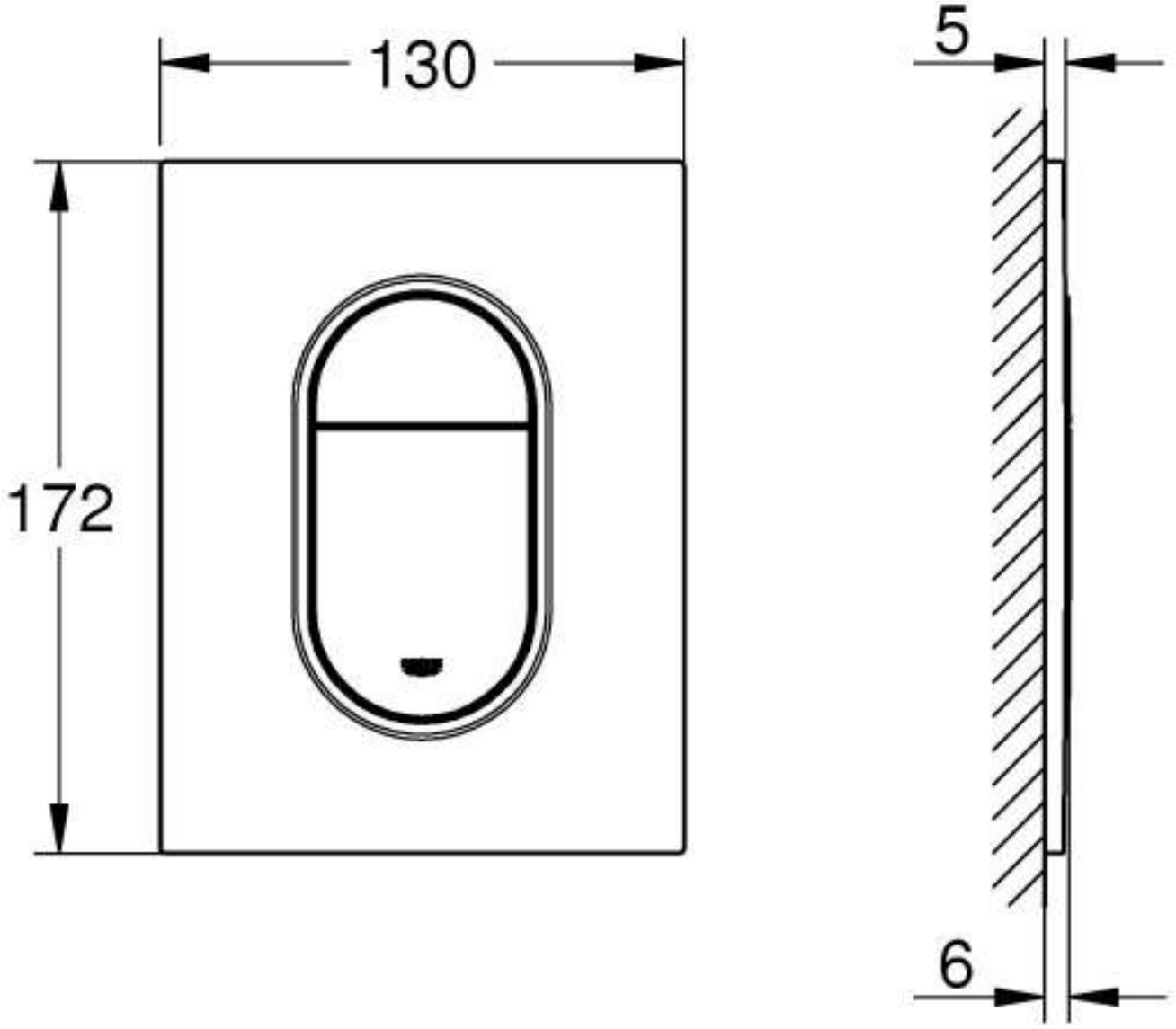
130
172
5
6