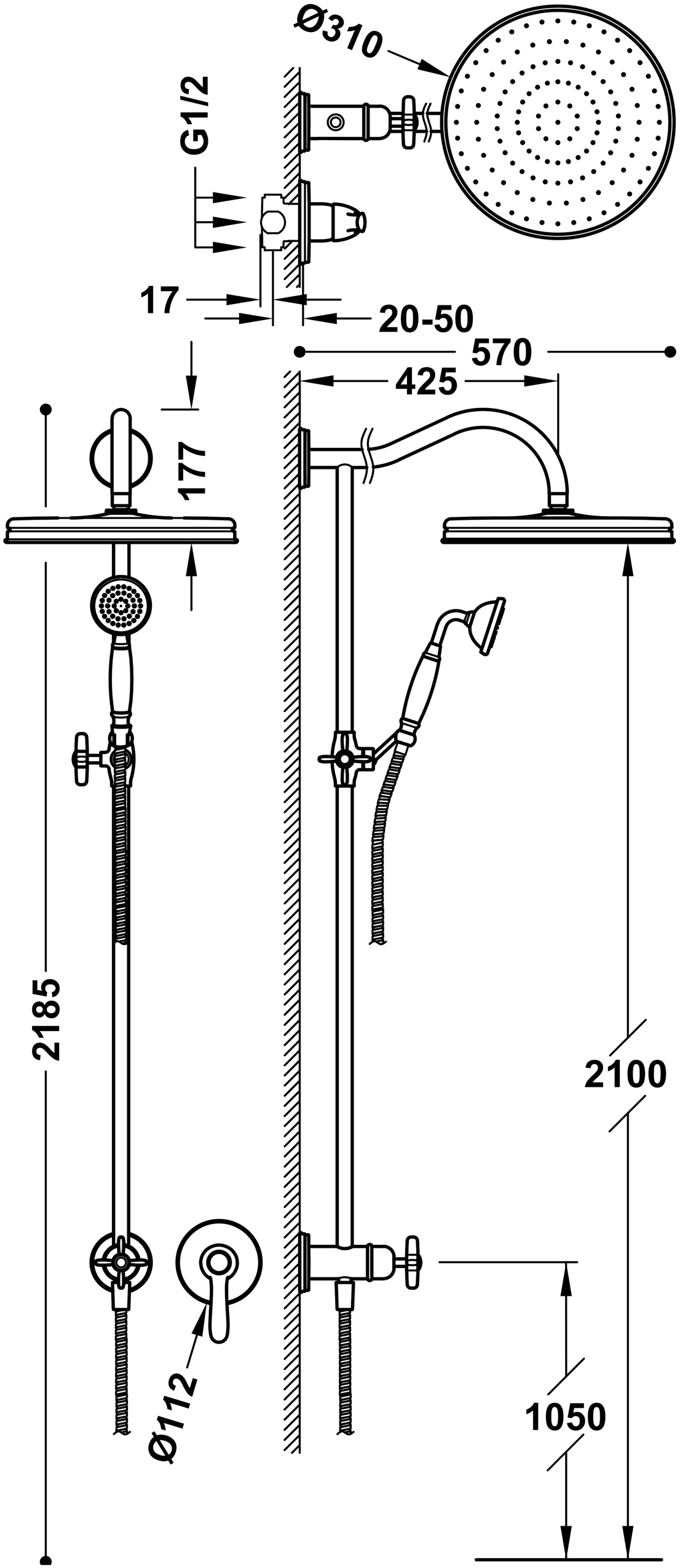
Ø310
G1/2
17
20-50
570
425
177
2185
2100
Ø112
1050