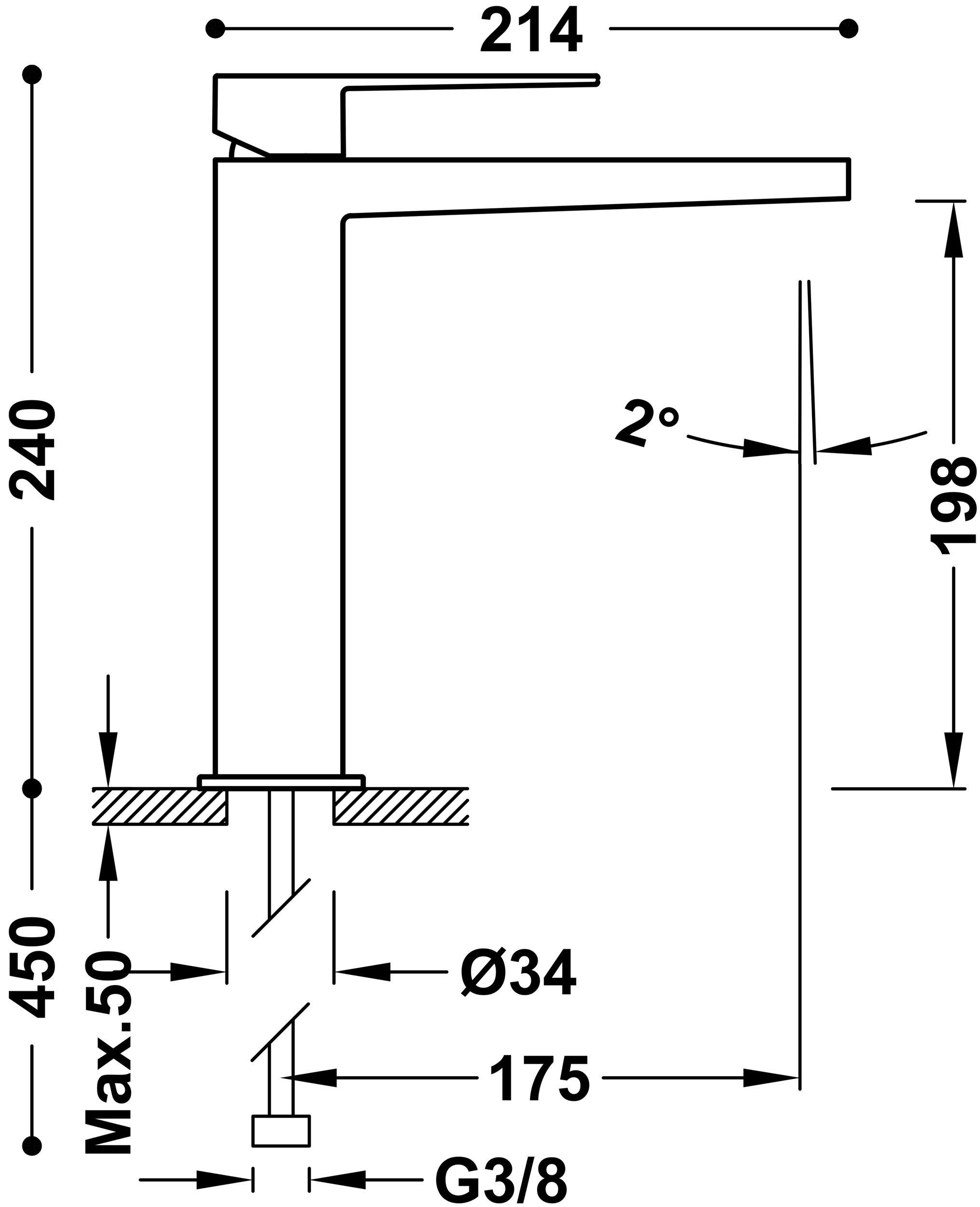
214
240
2°
198
450
Max.50
Ø34
175
G3/8